МЕДИЦИНАЛЫҚ ЖАБДЫҚ

1. Кокшетау-4П ӨЖЖ аппараты
2. Кокшетау-3 ӨЖЖ аппараты
3. АДР-1 Өкпені жасанды желдету қол аппараты
4. АДРМ өкпені жасанды желдету қол аппараты
5. «ЗДОРОВЬЕ» оттек көбікті алуға арналған аппарат
6. ИП-211П тасымалды ингалятор
7. ИС-101 ПМ стационарлы ингаляциялық қондырғы
8. Тасымалды аяқ ОНПт

1. «КОКШЕТАУ-4П» ӨКПЕНІ ЖАСАНДЫ ЖЕЛДЕТУ АППАРАТЫ

Жедел жәрдем машиналарында, тікелей оқиға орнында және далалық жағдайларда, сондай-ақ хирургияның, реанимацияның клиникалық бөлімшелерінде, қарқынды терапия палаталарында өкпені оттегі-ауа қоспасымен жасанды желдету және оттегі ингаляциясын жүргізуге арналған ықшам, дыбыссыз, автономды аппарат.

Аппараттың көптеген функционалдық мүмкіндіктері бар:

а) тыныс алудың реттегіш жиілігі мен минуттық желдетумен басқарылатын өкпені жасанды желдету;

б) шақыру бойынша емделушінің дем алу күшінен әрекетке келтірумен және тұрақты оттегінің берілуімен оттек ингаляциясы;

в) шақыру бойынша, яғни емделушінің дем алу күшінің әсерінің астында оттекпен өкпені қысқа мерзімге қосымша желдету;

г) ингаляциялық наркоз аппаратымен жұмыс жасау мүмкіндігі;

д) уланған орындарда ӨЖЖ өткізу үшін газға қарсы қорапты қосу мүмкіндігі;

Аппарат орнатылған екі литрлік баллоннан, сондай-ақ оттегінің және сығылған ауаның сыртқы көзінен жұмыс жасайды.

Баллонды аппараттан алмай зарядтау қарастырылған.

Басқару және техникалық қызмет көрсету оңай, дезинфекция және зарарсыздандыру үшін тыныс алу контурының бөлшектенуін қамтамасыз етеді, механикалық және климаттық әсерлерге төзімді.

1. «КОКШЕТАУ-4П» ӨКПЕНІ ЖАСАНДЫ ЖЕЛДЕТУ АППАРАТЫ

ТЫНЫС

Техникалық сипаттама

Параметрдің атауы	Description
Қуат көзінің қысымы, МПа (кгс/см2) - оттек баллонынан	19,6
- сығылған оттегінің немесе ауаның сыртқы көзінен	0,3 бастап 0,6 дейін (3 бастап 6 дейін)
Минуттық желдету, л/мин	10-25
Дем алу жиілігі $^{-1}$	10-60
Дем алу және дем шығару ұзақтығының қатыстығы	min 1:1,3 max 1: 2
Дем алу контурындағы максималды қауіпсіз қысым, кПа (су бағ.мм)	5 (500)
Желдету режиміндегі газ шығыны, л /мин, артық емес:	
- 10 л/мин - 25 л/мин	4 10
Қоспадағы оттек концентрациясы, %	
- желдету режимінде - ингаляция режимінде	35 (10-5) л (мин)

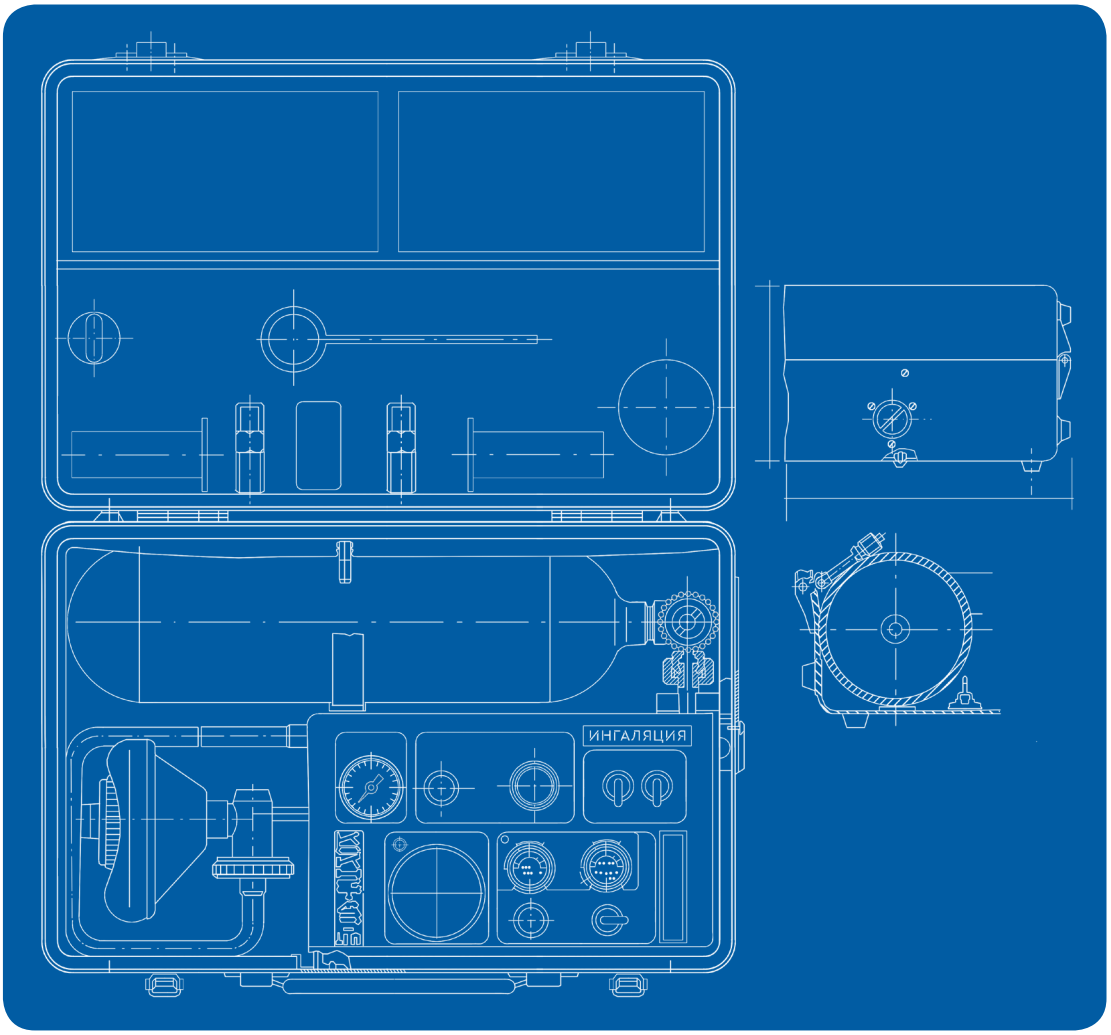

2. «КОКШЕТАУ-3» ӨКПЕНІ ЖАСАНДЫ ЖЕЛДЕТУ АППАРАТЫ

ТЫНЫС

Аппарат жедел жәрдем көлік құралдарында, сондай-ақ амбулаторлық және стационарлық емдеу орындарында, ересектердің және алты жасқан балаларға өкпені жасанды желдету жасауға арналған.

Техникалық сипаттама

Параметрдің атауы	Сипаттамасы
Тыныс алу жиілігі, мин $^{-1}$	17 ± 1,5 22^{+3}_{-2} 30^{+5}_{-2} 50 ± 5
Минуттық желдету, л / мин 22 мин $^{-1}$ дейін жиілік диапазонында 17 мин $^{-1}$ жиілік диапазонында 22 мин $^{-1}$-30 мин $^{-1}$ біртіндеп өзгеретін жиілік диапазонында 30 мин $^{-1}$-ден 50 мин $^{-1}$ біртіндеп өзгеретін	12 ± 2 (12 ± 2) - ден (4-7) (4-7) - тен 1,5-ке дейін
Дем алу және шығару ұзақтығының қатынасы	1 : (1,8±0,3)
Сақтандыру клапанымен қамтамасыз етілетін ең жоғары қауіпсіз қысым, кПа (су бағ. мм)	0,2 (20)
Maximum safe pressure provided by the safety valve, kPa (mm w.g.)	5-0,5 (500-50)
Аппаратты қоректендірудегі сығылған оттегінің қысымы: орнатылған баллоннан, МПа (кгс / см²) Сығылған оттегінің немесе сығылған ауаның сыртқы көзінен, МПа (кгс / см²)	14,7 (150) 0,3 – 0,6 (3 – 6)
Жұмыс температурасы, С°	+ 5-тен+40-қа дейін
Баллоннан газ шығыны, л / мин, артық емес	4
ҚАҚ жиынтығы жоқ аппараттың салмағы, кг-нан аспауы тиіс	11,5
Аппараттың белгіленген тоқтаусыз атқарымы, сағ, кем емес	500
Істен шығуға арналған орташа атқарым, сағ, кем емес	1000
Орташа қызмет мерзімі, жыл, кем емес	4

2. «КОКШЕТАУ-3» ӨКПЕНІ ЖАСАНДЫ ЖЕЛДЕТУ АППАРАТЫ

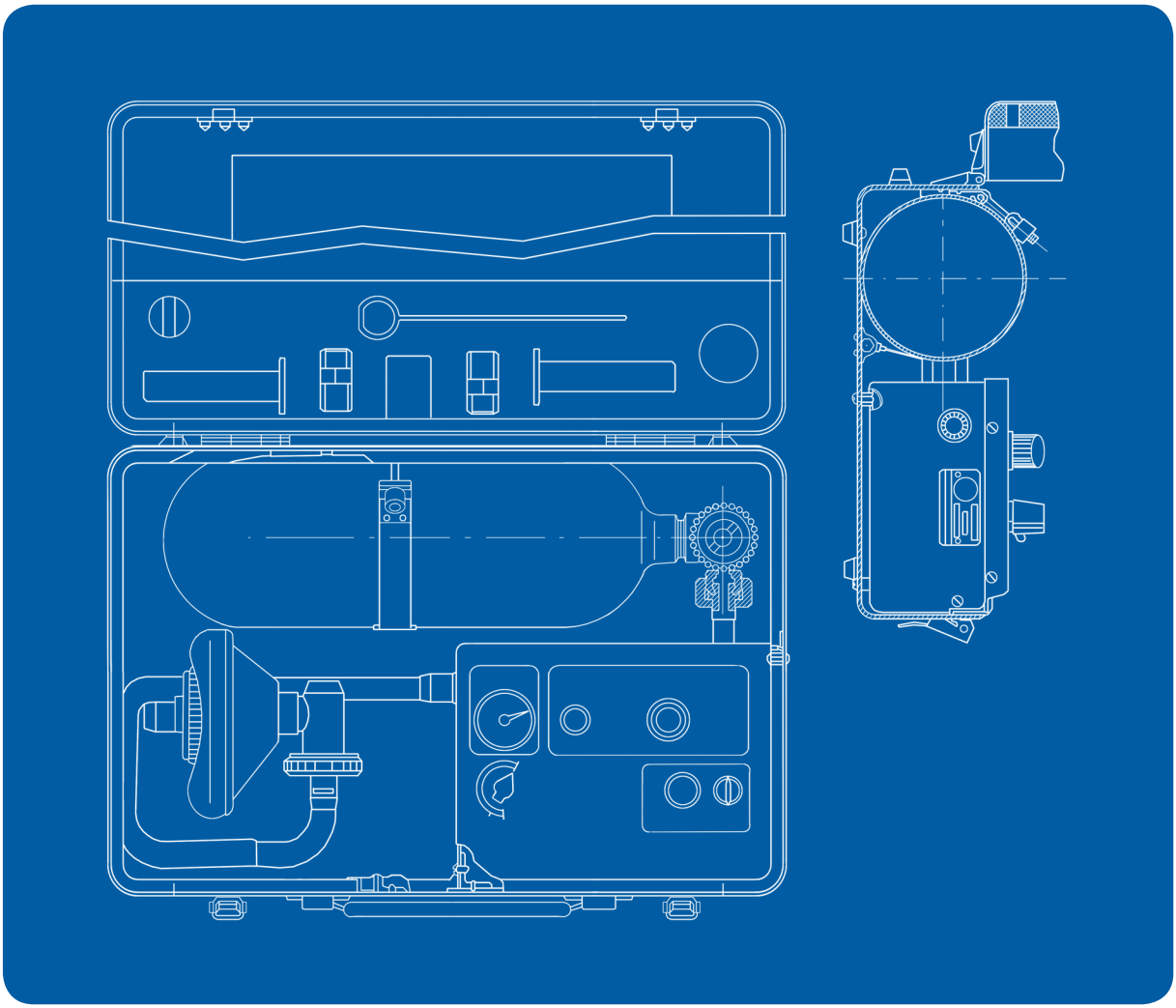

3. АДР-1 ӨКПЕНІ ЖАСАНДЫ ЖЕЛДЕТУ ҚОЛ АППАРАТЫ

Аппараттың қолданылу аймағы – клиникалар, стационарлар, жедел жәрдем көлік құралдары, далалық жағдайлар.

Аппарат кез-келген шұғыл жағдайларда өткір дем алу тапшылығында активті дем алу және пассивті дем шығарумен өкпені жасанды желдетуге арналған.

Аппарат жиынтығында ықшамды аяқпен сорғыштың болуы адамның тыныс алу жолдарынан сұйықтықты сорып алуға мүмкіндік береді.

Техникалық сипаттама

Параметрдің атауы	Description
Қаптың бір толық басқандағы жұтылатын ауа көлемі см^3 (л) кем емес	1200 (1,2)
Қаптың ішкі қуысына басқан кездегі дем алу қаптың және оған қосылған дем алу мен сору клапандардың шығуы +0,3 кПа (300+30) су бағ.мм), л/мин, артық емес	2
Тұрақты ағында 25л/мин пассивті дем шығаруға дем алу клапанының кедергісі, кПа (су бағ. мм) артық емес	0,2 (20)
Қаптың толық жазылып тегістелу уақыты, с, артық емес	1
Күш басқанда бес толық тербеліс үшін сорғышпен қамтамасыз етілетін сирету300 Н (30 кгс), кПа (су бағ. мм) кем емес	33,3 (250)
Жинақ банканың көлемі, л	0,5 ± 0,2
Емделуші шлангасының ұзындығы, м, кем емес	1,5
Аппарат келесі жағдайлардың әсер етуіне жарамдылығы:	
- ауа температурасы, °С	+ 5-тен +40-қа дейін
- (25±2) температурадағы ауаның салыстырмалы ылғалдылығы °С, %	98^{-3}
Габариттік өлшем, мм, артық емес	
- ұзындығы	385 ± 5
- ені	145 ± 5
- биіктігі	300 ± 5
Салмағы, кг, артық емес Орташа қызмет ету мерзімі, кем емес	5 4

3. ДР-1 ӨКПЕНІ ЖАСАНДЫ ЖЕЛДЕТУ ҚОЛ АППАРАТЫ

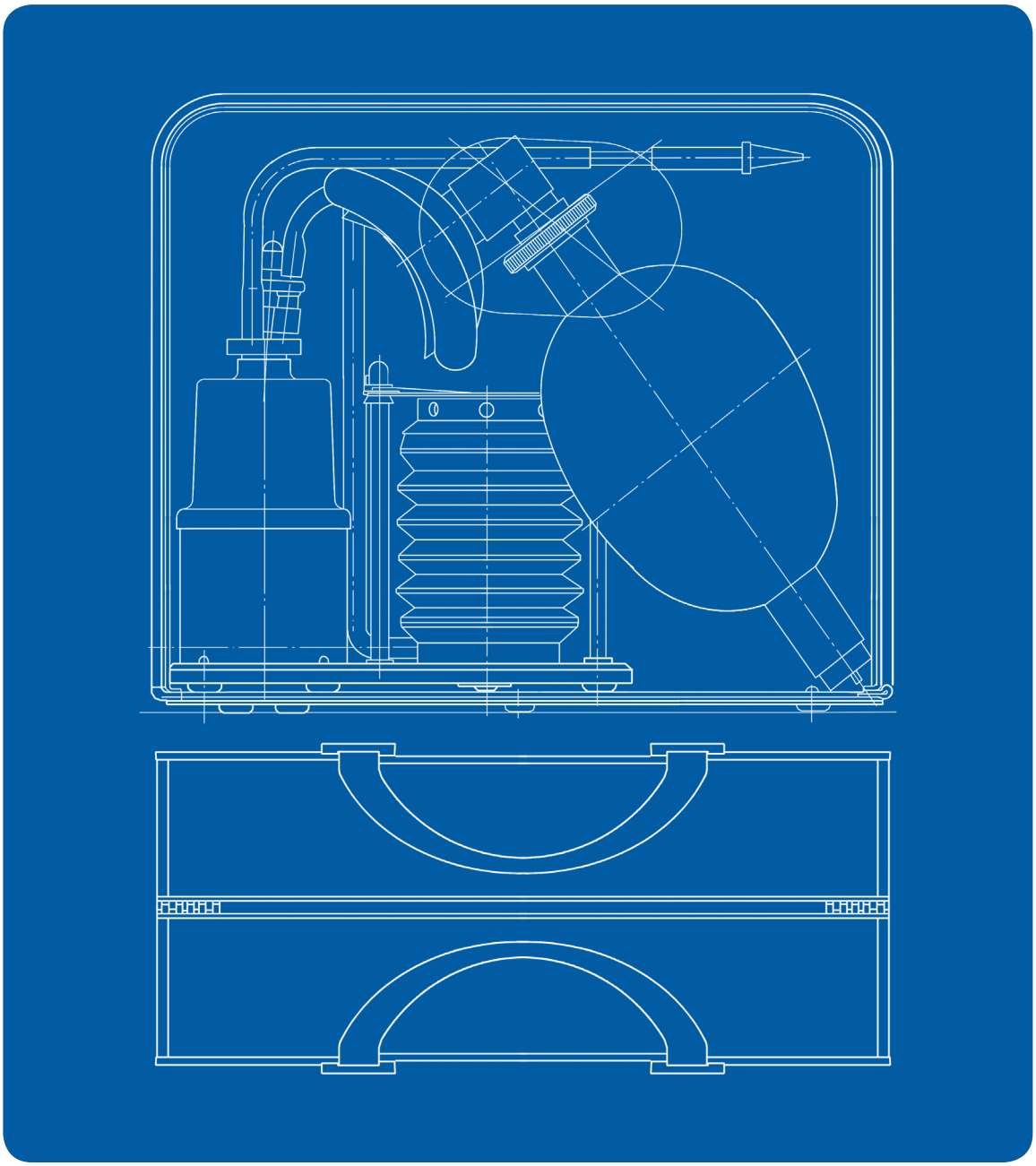

4. АДРМ ЖЕТІЛДІРІЛГЕН ӨКПЕНІ ЖАСАНДЫ ЖЕЛДЕТУ АППАРАТЫ

ТЫНЫС

АДРМ АДР-1 аппаратының құрамдас өнімдерінің бірі және тұтынушының тапсырысы бойынша бөлек жеткізіледі.

Аппарат өткір дем алу тапшылығында қолмен қысқа мерзімді өкпені жасанды желдетуде қолданылады.

Аппаратты жедел жәрдем жағдайларында, реанимация бөлімшелерінде, қарқынды терапия және дала жағдайларында пайдаланады.

Техникалық сипаттама

Параметрдің атауы	Сипаттамасы
Қапты бір толық сығу үшін үрленетін ауа көлемі, $см^3$ (л) кем емес	1200 (1,2)
$3+^{0,3}$ кПа (300+30) су бағ. мм қапшығының ішкі қуысындағы қысым кезінде тыныс алу және сору клапандары бар жинақта тыныс алу қапшығының ағуы.), л / мин, артық емес	2
25 л/мин, кПа (су бағ. мм) тұрақты ағымында пассивті дем шығару сызығындағы және қосымша дем шығару клапандарындағы қысымның жоғалуы, артық емес	0,2 (20)
Қапты толық түзету уақыты, с, артық емес	1
Аппарат әсер ету кезінде жұмысқа қабілетті:	
- ауа температурасы, °С	from +5 to +40
- ауа температурасы (25±2) ° С кезінде ауаның салыстырмалы ылғалдылығында , %	98^{-3}
Габаритные размеры, мм, не более - ұзындығы	390
- ені	150
- биіктігі	305
Салмағы, кг, артық емес	2,5
Орташа қызмет мерзімі, жыл, кем емес	4

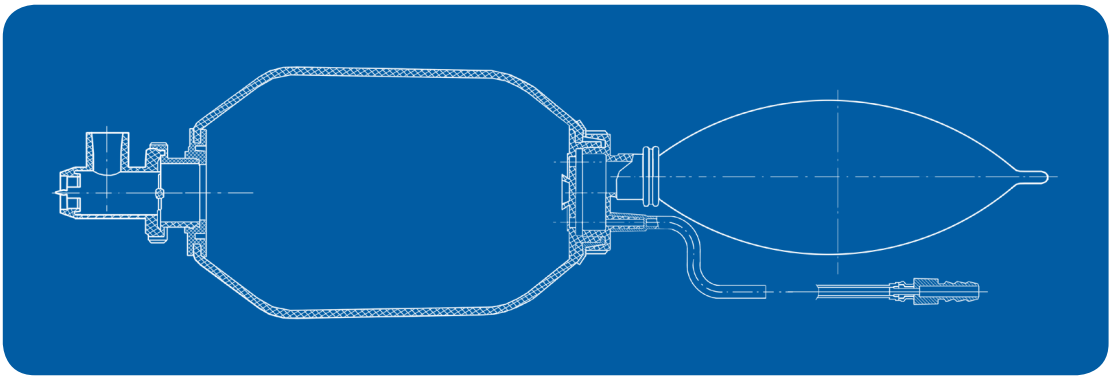

5. «ЗДОРОВЬЕ» ОТТЕК КӨБІКТІ АЛУҒА АРНАЛҒАН АППАРАТЫ

Қолданылу аймағы - емдеу-сауықтыру мекемелері (дәрігерлік пункттер, санаторийлер), сондай-ақ үй жағдайында.
«Здоровье» аппараты оттек коктейлді дайындау үшін арналған.

Техникалық сипаттама

Параметрдің атауы	Сипаттамасы
Баллонның сыйымдылығы, л	$2^{+0,2}$
Аппаратты қоректендіру кезіндегі газ тәріздес оттегі қысымы, МПа (кгс / см^2): - орнатылған баллоннан	14,7 (150)
- сыртқы көзден	0,3-0,6 (3-6)
Аппаратпен қамтамасыз етілетін қысым, МПа (кгс / см^2)	(2,5 ± 0,2)
Оттегі шығыны, л / мин	0,5±0,1
Қосалқы бөлшектер мен керек-жарақтарсыз аппараттың салмағы, кг, артық емес	9
Габариттік өлшемдері, мм, артық емес: - ұзындығы	420
- ені	310
- биіктігі	130
Орташа қызмет мерзімі, жыл, кем емес	5

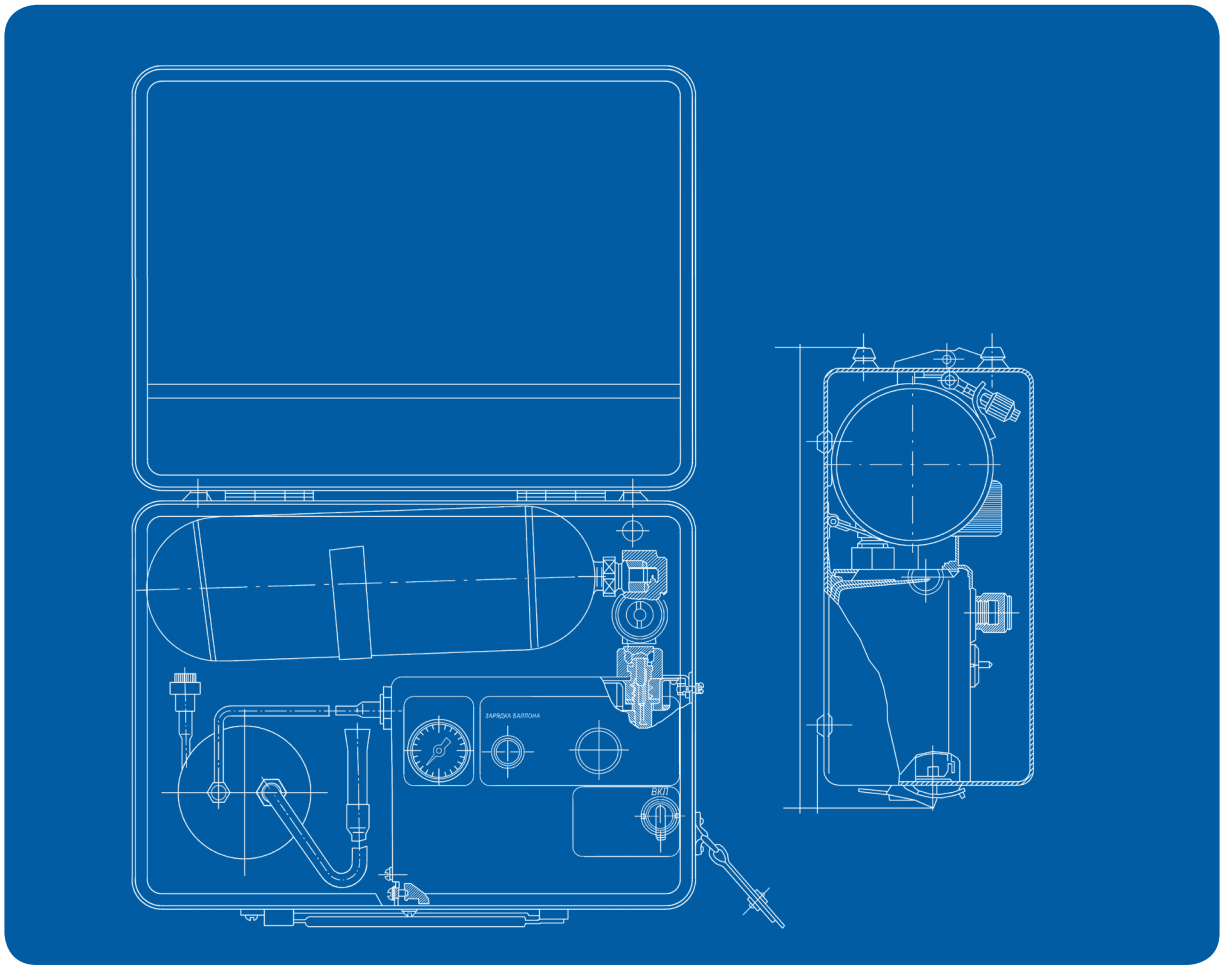

6. ИП-211П ТАСЫМАЛДЫ ИНГАЛЯТОРЫ

Ингалятор тыныс алу ауруларымен шегетін науқастарды қыздырылған жоғары дисперсиялық және төменгідисперсиялық сұйық аэрозольды дәрілік заттармен емдеуге арналған.

Техникалық сипаттама

Параметрдің атауы	Сипаттамасы
Бүріккішке кіре берістегі ауа қысымы, кПа (кгс/см^2), кем емес Аэрозоль алу өнімділігі (су бойынша), г/мин мкм Аэрозоль бөлшектерінің мөлшері, мкм:	150^{-10} ($1,5^{-0,1}$) 0,4 г / мин кем емес 0,8 г / мин кем емес
- жоғары дисперсті генерациялау кезінде	1-ден 10-ға дейін
- төмен дисперсті генерациялау кезінде	1-ден 35-ке дейін
Аэрозоль температурасы, °С	35-тен 43-ке дейін
Дәрі-дәрмекке арналған сыйымдылық көлемі, см^3	30+0,5
Жұмыс тәртібі: - режимге шығу, мин, артық емес	10
- тозаңдату, мин, артық емес	30
- үзіліс, мин, кем емес	10
Жұмыс кернеуі, В	220 ± 22
Тұтынылатын қуат, ВА, артық емес	200
Ингалятордың салмағы, кг, артық емес	10
Габариттік өлшемдері, мм	450 x 240 x 300
Орташа қызмет мерзімі, жыл, кем емес	5

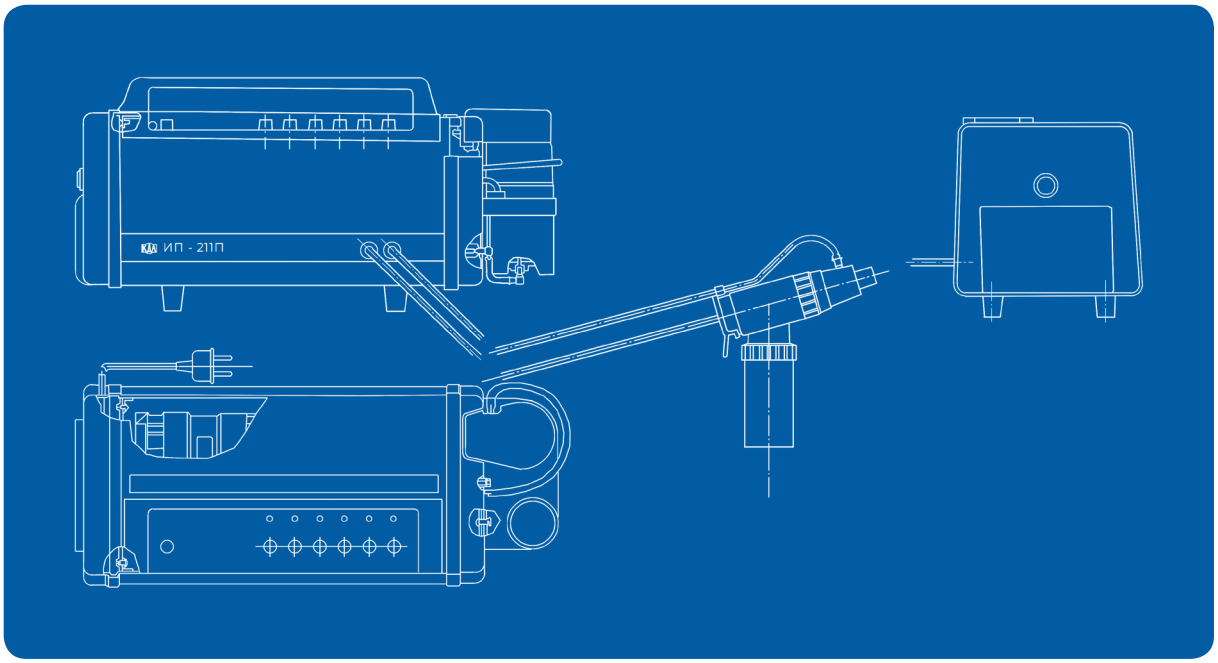

7. ИС-101 ПМ СТАЦИОНАРЛЫ ИНГАЛЯЦИЯЛЫҚ ҚОНДЫРҒЫ

ТЫНЫС

ИС-101 ПМ стационарлы ингаляциялық қондырғының қолданылу аймағы – ауруханалардың, клиникалардың және емдеу-сауықтыру орындары. Қондырғы тыныс алу ауруларымен зардап шегетін науқастарды қыздырылған жоғары дисперсиялық және төменгідисперсиялық сұйық аэрозольды дәрілік заттармен (антибиотиктер, минералды сулар, сілтілер, майлар және т.б.) емдеуге арналған.

Техникалық сипаттама

Параметрдің атауы	Сипаттамасы
Тозаңдатқышқа кіре берістегі сығылған ауа қысымы (150-10) кПа [(1,5 -0,1) кгс/см^2 кезінде қондырғы бүріккішінің сұйықтық бойынша өнімділігі]: - жоғары дисперсті генерациялау кезінде, г / мин, кемінде - төмен дисперсті генерациялау кезінде, г / мин, кемінде	 0,4 0,81
(150-10) кПа [(1,5 -0,1) кгс/см^2] кіретін ауа қысымы кезінде бүріккіш шығаратын аэрозоль бөлшектері жалпы саннан тұрады: - жоғары дисперсті генерациялау кезінде	1-ден 10 мкм-ге дейін 1-ден 35 мкм-ге дейін
Бүріккіш ұшынан шығатын аэрозольдің температурасы, °С	35 ÷ 43
Жұмыс режимін белгілеу уақыты, мин, артық емес	10
Дәрілік затқа арналған шыны көлемі, см, кем емес	30
Шартты-үздіксіз істен шығу қондырғысының орташа атқарымы жұмыс, сағ, кем емес	1000
Қондырғының орташа қызмет ету мерзімі, жыл, кем емес	5
Айнымалы ток желісінен қондырғының қуат кернеуі жиілігі 50 Гц, В	220 ± 22
Қондырғымен тұтынылатын қуат, А, артық емес	200
Қондырғының жұмыс режимі-қайта-қысқа мерзімді тәулігіне 6 сағат бойы: - режимге шығу, мин, артық емес	 10
- тозаңдату, мин., артық емес	15
- үзіліс, мин.	10
Толық жеткізу жиынтығындағы қондырғы салмағы, кг, артық емес	100
Габариттік өлшемдері, мм	700x600x1200

7.

ИС-101 ПМ СТАЦИОНАРЛЫ ИНГАЛЯЦИЯЛЫҚ ҚОНДЫРҒЫ

ТЫНЫС

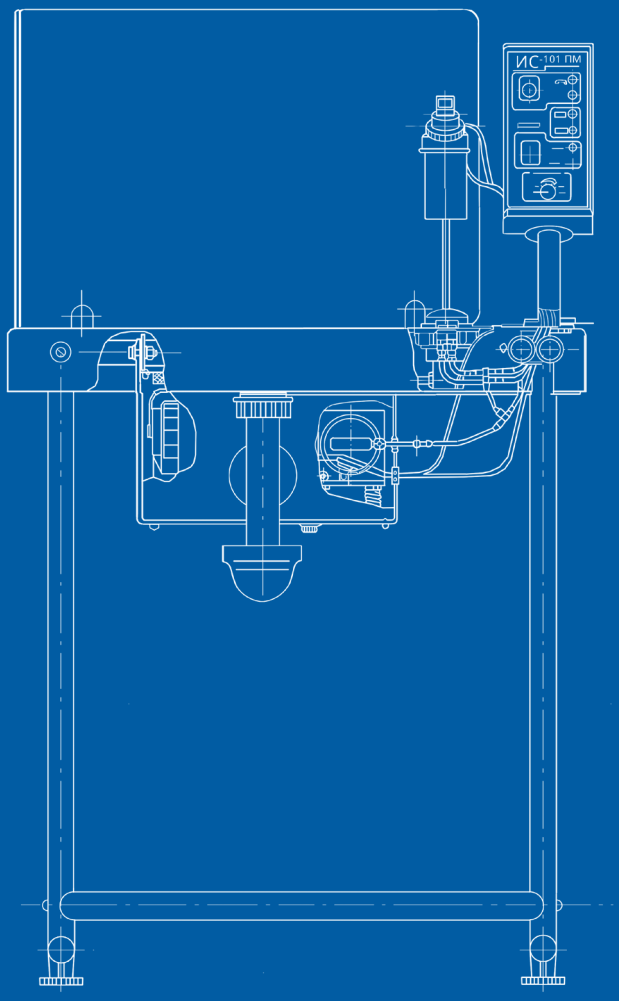

8. ТАСЫМАЛДЫ АЯҚ ОНПт

Сорғының қолданылу аймағы – клиникалар, ауруханалар, жедел жәрдем көліктері, құтқару станциялары.
Аппарат адамның тыныс алу жолдарынан суды, шырышты және т.с.с. соруға арналған.

Technical specifications
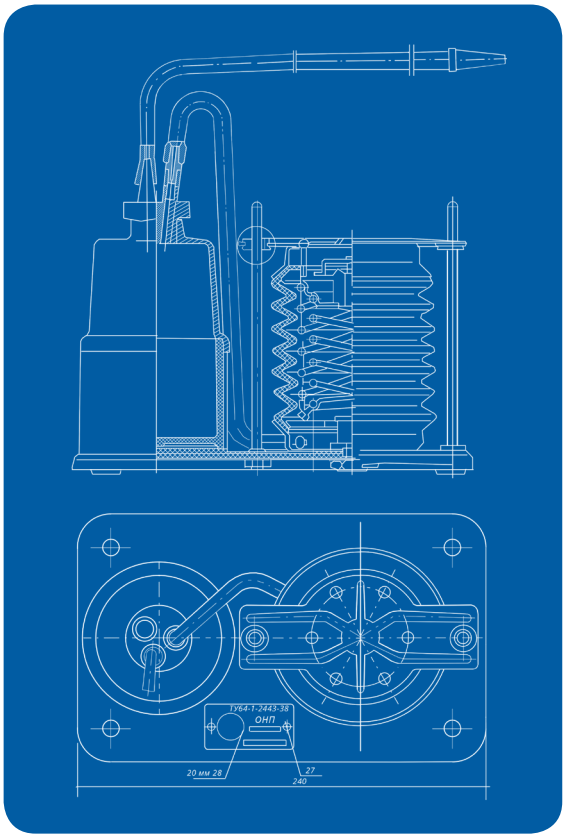
Parameter name	Description
Күш басқанда бес толық тербеліс үшін сорғышпен қамтамасыз етілетін сирету300 Н (30 кгс), кПа (су бағ.мм) кем емес	$40_{-6,7}$ (300_{-50})
50 толық тербеліс кезіндегі ауа бойынша өнімділік, л / мин, кем емес	10
Жинақ банкінің көлемі, лl	0,5 ±0,02
Сорғыш әсер ету кезінде жұмыс істейді: - ауа температурасы,°С - +25°С температурада ауаның салыстырмалы ылғалдылығында, %	 + 5-тен +40-қа дейін $98_{-0,3}$
Габариттік өлшемдері, мм, артық емес: - ұзындығы	240 ± 5
- ені	136 ± 5
- биіктігі	240 ± 5
Бұйымның салмағы, кг, артық емес	2,1
Орташа қызмет мерзімі, жыл, кем емес	5